VERMEIREN

JazzS50B69

INSTRUKCJA OBSŁUGI
NÁVOD K OBSLUZE

CE

PL

Instrukcje dla wyspecjalizowanego sprzedawcy

Niniejsza instrukcja obsługi jest nieodłączną częścią produktu i musi być dołączona do każdego sprzedawanego produktu.

Wersja: A, 2019-06

CS

Pokyny pro specializovaného prodejce

Tento návod k obsluze je součástí dodávky a musí být součástí každého prodaného produktu.
Verze: A, 2019-06

Wszelkie prawa zastrzeżone, łącznie z tłumaczeniem.

Żadna część niniejszej instrukcji nie może być powielana w jakiejkolwiek formie (drukowanej, fotokopii, mikrofilmu ani innej) bez pisemnej zgody wydawcy, nie może być również przetwarzana, kopiowana ani rozprowadzana za pomocą systemów elektronicznych.

Všechna práva vyhrazena, včetně překladu.

Šíření jakékoliv části tohoto katalogu jakýmkoliv způsobem (tisk, kopie, mikrofilm nebo jiný způsob) bez písemného souhlasu vydavatele, nebo zpracování, duplikace či distribuce prostřednictvím elektronických systémů je zakázáno.

© Vermeiren Group

PL

Spis treści

1 Opis produktu 3
1.1 Przeznaczenie 3
1.2 Parametry techniczne 4
1.3 Elementy składowe 5
1.4 Akcesoria 5
1.5 Objaśnienie symboli 5
1.6 Zasady bezpieczeństwa 6
2 Sposób użycia 6
2.1 Przenoszenie wózka inwalidzkiego 6
2.2 Montaż kół tylnich (jeśli jest dostępny) 7
2.3 Rozkładanie wózka inwalidzkiego 7
2.4 Montaż i demontaż podnóżków 7
2.6 Obsługa hamulców 8
2.7 Montaż i demontaż podłokietników 9
2.8 Wsiadanie i zsiadanie z wózka inwalidzkiego 10
2.9 Prawidłowa pozycja na wózku inwalidzkim 10
2.10 Jazda na wózku inwalidzkim 10
2.11 Poruszanie się po powierzchniach pochyłych 10
2.12 Pokonywanie progów lub krawężników 11
2.13 Składanie wózka inwalidzkiego 12
2.14 Zdejmowanie kół tylnich (jeśli jest dostępny) 12
2.15 Transport wsamochodzie 13
3 Montaż i regulacja 13
3.1 Narzędzia 13
3.2 Sposób dostawy 13
3.3 Regulacja podnóżków 14
3.4 Regulacja hamulców 14
3.5 Wymiana opon 15
4 Konserwacja 16

PL

Wstęp

Przede wszystkim pragniemy Państwu podziękować za zaufanie, jakim nas Państwo obdarzyli, dokonując wyboru jednego z naszych wózków inwalidzkich.

Wózki inwalidzkie Vermeiren są konstruowane na podstawie wieloletnich badań i doświadczenia. W procesie projektowania szczególną uwagę poświęcono łatwości użycia i solidności.

Na szacowaną żywotność wózka inwalidzkiego olbrzymi wpływ ma konserwacja oraz pielęgnacja wózka.

Niniejsza instrukcja pomoże Państwu zapoznać się z obsługą wózka.

Postępowanie zgodnie z instrukcją użytkownika oraz instrukcją konserwacji stanowi zasadniczy warunek gwarancji.

Niniejsza instrukcja obsługi odzwierciedla aktualny stan produktu. Firma Vermeiren zastrzega sobie jednak prawo do wprowadzenia zmian bez obowiązku dostosowania lub wymiany wcześniej dostarczonych modeli.

W razie jakichkolwiek pytań prosimy kontaktować się ze sprzedawcą.

PL

1 Opis produktu

1.1 Przeznaczenie

Wózek inwalidzki jest przeznaczony dla osób o ograniczonej zdolności lub braku zdolności chodzenia.

Wózek inwalidzki jest zaprojektowany do transportu jednej osoby.

Wózek przeznaczony jest do użycia wewnątrz jak i na zewnątrz budynków.

Użytkownik może napędzać wózek samodzielnie lub może być popychany przez opiekuna.

Wiele rodzajów mocowań i akcesoriów, a także modułowa konstrukcja, umożliwiają pełne użytkowanie wózka przez osoby dotknięte niepełnosprawnością z powodu:

- paraliżu;
- utraty kończyn (amputacji nóg);
- uszkodzenia lub deformacji kończyn;
- sztywnych lub uszkodzonych stawów;
- niewydolności serca i słabego krążenia krwi;
- zaburzeń równowagi;
- kacheksji (ubytków masy mięśniowej);
- oraz przez osoby starsze.

W celu dostosowania produktu do indywidualnych wymagań, czynniki takie jak:

- rozmiary i masa ciała (maks. 130 kg);
- stan fizyczny i psychiczny;
- warunki mieszkaniowe;
- otoczenie;

muszą zostać wzięte pod uwagę.

Z wózka inwalidzkiego należy korzystać wyłącznie na powierzchniach, na których wszystkie cztery koła dotykają podłoża oraz kontakt jest wystarczający, aby odpowiednio napędzać koła.

Należy przećwiczyć pokonywanie przeszkód (np. krawężników) oraz korzystanie z wózka na nierównych powierzchniach (kostkach brukowych itp.), pochyłościach i zakrętach.

Wózka nie należy wykorzystywać w roli drabiny, nie służy on również do transportu ciężkich lub gorących przedmiotów.

Podczas użytkowania na matach, dywanach lub luźnych przykryciach podłogowych może dojść do uszkodzenia powierzchni wykładzinowej.

Należy korzystać wyłącznie z akcesoriów zatwierdzonych przez firmę Vermeiren.

Producent nie ponosi odpowiedzialności za uszkodzenia spowodowane brakiem lub nieodpowiednim serwisowaniem bądź będące skutkiem nieprzestrzegania zaleceń zawartych w niniejszej instrukcji obsługi.

Postępowanie zgodnie z instrukcją użytkownika oraz instrukcją konserwacji stanowi zasadniczy warunek gwarancji.

PL

1.2 Parametry techniczne

Parametry techniczne podane poniżej opisują wózek inwalidzki w konfiguracji standardowej. Jeśli użytkownik korzysta z innych podnóżków/podłokietników lub innych akcesoriów, wartości będą się różnić.

Producent	**Vermeiren**
Adres	**Vermeirenplein 1/15, B-2920 Kalmthout**
Typ	**Ręczny wózek inwalidzki**
Model	**JazzS50**
Maksymalna waga użytkownika	**130 kg**

Opis	Min.			Maks.		
Długość całkowita z podnóżkiem	1120 mm					
Szerokość użytkowa siedziska	390 mm	420 mm	440 mm	460 mm	480 mm	500 mm
Szerokość całkowita (zależy od szerokości siedziska)	565 mm	595 mm	615 mm	635 mm	655 mm	675 mm
Długość po złożeniu	825 mm					
Szerokość po złożeniu	290 mm					
Wysokość po złożeniu	935 mm					
Waga całkowita	16,60 kg					
Waga najcięższej części	8,05 kg					
Waga części, które mogą być demontowane lub usunięte	**Podnóżki:** 1,80 kg; **Oparcia na dłonie:** 1,80 kg; **Koła napędowe (tylnie):** 4,95 kg					
Stabilność statyczna z górki	15°					
Stabilność statyczna pod górkę	10°					
Stabilność statyczna w poprzek	15°					
Zdolność do wspięcia na przeszkodę	60 mm					
Luka siedziska	30 mm					
Głębokość użytkowa siedziska	450 mm					
Wysokość przedniej krawędzi siedziska	500 mm					
Pochylenie siedziska	5°					
Wysokość oparcia	420 mm					
Kąt nachylenia oparcia	0°					
Odległość siedziska od podnóżka	370 mm			440 mm		
Kąt pomiędzy siedziskiem a podnóżkiem	7°					
Odległość siedziska od podłokietnika	220 mm					
Przednia pozycja podłokietnika	310 mm					
Średnica obręczy	535 mm					
Pozycja osi w poziomie (odchył)	10 mm					
Minimalny promień skrętu	1820 mm					
Średnica kół tylnich	24"					
Ciśnienie w oponach, koła tylne (napędowe)	Maksymalnie 3,5 bara					
Średnica kół skrętnych	200 mm					
Ciśnienie w oponach, koła skrętne	Maksymalnie 2,5 bara					
Temperatura przechowywania i użytkowania	+ 5 °C			+ 41 °C		
Wilgotność powietrza do przechowywania i użytkowania	30%			70%		
Producent zastrzega sobie prawo do wprowadzania zmian parametrów technicznych. Tolerancja pomiarów ± 15 mm /1,5 kg / °						

Tabela 1: Parametry techniczne JazzS50

PL

Wózek inwalidzki spełnia wymogi następujących norm:

ISO 7176-8: Wymogi i metody testowania sił działających w bezruchu, przy uderzeniu oraz zmęczenia materiału.

ISO 7176-16: Odporność części pokrytych tapicerką na zapłon.

1.3 Elementy składowe

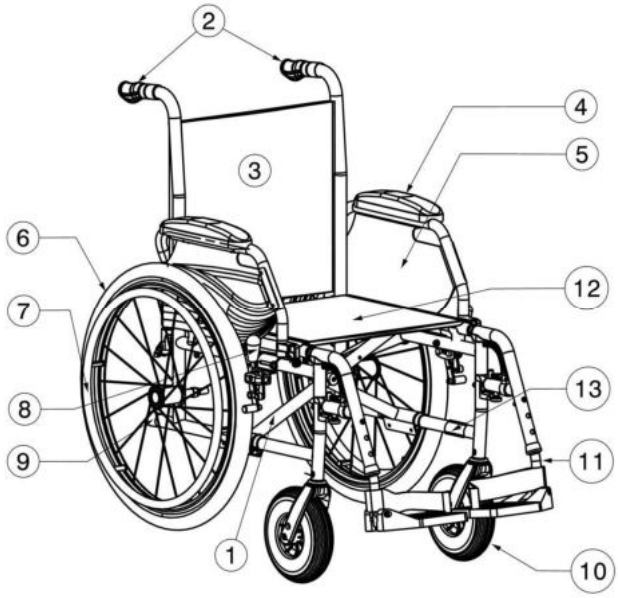

1 = Krzyżak
2 = Uchwyty
3 = Oparcie
4 = Podpórki
5 = Podłokietniki
6 = Koła napędowe (tylnie)
7 = Obręcze
8 = Hamulce
9 = Zaślepka
10 = Koła skrętne (przednie)
11 = Podnóżki
12 = Siedzisko
13 = Płytka określająca położenie

1.4 Akcesoria

Dla modeli JazzS50 dostępne są następujące akcesoria:

- Koła jezdne (B86)
- Podłokietniki (B05)

W przypadku pytań na temat innych akcesoriów prosimy o kontakt ze specjalistą ds. sprzedaży. Z chęcią udzieli wszelkich wyjaśnień.

1.5 Objaśnienie symboli

Waga maksymalna

Użycie wewnątrz i na zewnątrz budynków

Maks. bezpieczne nachylenie

CE deklaracja

Oznaczenie typu

Nie nadaje się do użytku jako fotel w pojeździe silnikowym

PL

1.6 Zasady bezpieczeństwa

- ⚠ By zapobiec urazom i/lub uszkodzeniom wózka należy upewnić się, że żadne przedmioty i/lub części ciała nie utknęły w szprychach kół jezdnych.
- ⚠ Hamulce postojowe powinny być zaciągnięte przed wsiadaniem i zsiadaniem z wózka.
- ⚠ W czasie wsiadania i zsiadania z wózka nie wolno stawać na płytach pod stopy. Wcześniej należy je złożyć lub całkowicie odsunąć na bok podnóżki.
- ⚠ Należy sprawdzić, jakie skutki będzie miało przesunięcie środka ciężkości na zachowanie wózka np. na przechylenie w dół lub w górę, na pochyłość boczną lub w czasie pokonywania przeszkód. Prosimy o uzyskanie pomocy od waszego dealera.
- ⚠ Przy chęci podniesienia przedmiotu (leżącego przed wózkiem, z boku lub z tyłu wózka), nie powinno przechylać się zbyt daleko by uniknąć przewrócenia na skutek przesunięcia środka ciężkości.
- ⚠ Przejeżdżając przez drzwi, łuki itd. należy upewnić się czy mamy po obu stronach wystarczającą ilość miejsca, dzięki czemu unikniemy przytrzaśnięcia dłoni lub rąk jak również uszkodzenia wózka.
- ⚠ Unikać niekontrolowanego najeżdżania na przeszkody (stopnie, krawężniki, progi drzwi, itd.) lub zeskakiwania w dół ze stopni. Producent nie odpowiada za uszkodzenia spowodowane przez przeciążenie, zderzanie lub inne niewłaściwe sposoby użycia.
- ⚠ Korzystanie ze schodów może być dopuszczone pod warunkiem, że odbywa się przy asyście osoby towarzyszącej. Jeżeli takie wyposażenie jak podjazdy lub windy są dostępne należy ich używać.
- ⚠ Poruszając się po drogach publicznych podlegamy zasadom kodeksu drogowego.
- ⚠ Poruszając się na wózku inwalidzkim nie można być pod wpływem alkoholu lub środków medycznych tak samo jak prowadząc inne pojazdy. To również odnosi się do poruszania się w pomieszczeniach.
- ⚠ Poruszając się wózkiem na zewnątrz należy uzależnić to od warunków pogodowych i ruchu drogowego.
- ⚠ Transportując wózek nigdy nie należy go chwytać za ruchome części (podłokietniki, podpory pod nogi, itd.), ale wyłącznie części stałe obramowania.
- ⚠ Żeby być lepiej widocznym podróżując po zmroku należy ubrać możliwie najbardziej jaskrawe ubrania lub ubrania z odblaskami. Trzeba się również upewnić, że odblaski po bokach i z tyłu wózka są dobrze widoczne.
- ⚠ Należy uważać na wszelkie źródła zaprószenia ognia (papierosy, pochodnie, zapalniczki itd.) które mogą zapalić siedzisko i oparcie.
- ⚠ Nigdy nie należy przekraczać limitu maksymalnej ładowności (max. 130kg).

2 Sposób użycia

W niniejszym rozdziale opisano codzienne użytkowanie wózka. **Instrukcje te są przeznaczone dla użytkownika oraz wyspecjalizowanego sprzedawcy.**

Wózek inwalidzki jest dostarczany klientowi po złożeniu przez wyspecjalizowanego sprzedawcę. Instrukcje montażu wózka przeznaczone dla wyspecjalizowanego sprzedawcy zawiera § 3.

2.1 Przenoszenie wózka inwalidzkiego

Najlepszym sposobem przenoszenia wózka inwalidzkiego jest prowadzenie go z wykorzystaniem jego kół.

Jeśli nie jest to możliwe (np. w przypadku demontażu tylnych kół w celach transportu wózka w samochodzie), należy mocno chwycić wózek za ramę z przodu oraz za uchwyty. Nie należy podnosić wózka, chwytając za podnóżek, oparcia boczne lub koła.

PL

2.2 Montaż kół tylnich (jeśli jest dostępny)

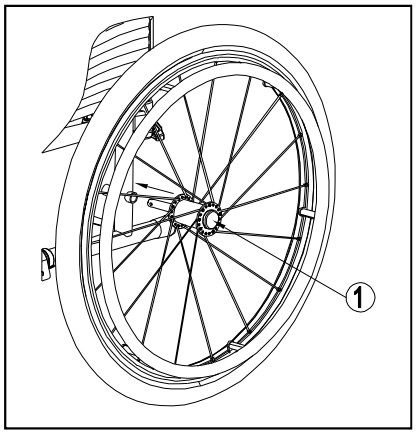

1. Chwyć tylne koło i naciśnij przycisk ①.
2. Przytrzymując wciśnięty przycisk, nałóż oś tylnego koła aż do zablokowania.
3. Zwolnij przycisk ①.
4. Sprawdź, czy koło jest bezpiecznie zamocowane.

2.3 Rozkładanie wózka inwalidzkiego

⚠ **OSTRZEŻENIE: Ryzyko przytrzaśnięcia – trzymaj palce w bezpiecznej odległości od ruchomych części wózka inwalidzkiego.**

1. Stań za wózkiem inwalidzkim.
2. Trzymając za uchwyty, maksymalnie rozłóż wózek.
3. Stań przed wózkiem inwalidzkim.
4. Dociśnij obie rurki siedziska w dół, aż zostaną zablokowane na pozycjach.

2.4 Montaż i demontaż podnóżków

⚠ **OSTRZEŻENIE: Ryzyko zranienia- przed użyciem sprawdź prawidłowe zapięcie podnóżków.**

⚠ **OSTRZEŻENIE: Ryzyko przytrzaśniecia-trzymaj wszelkie przedmioty w bezpiecznej odległości od osi obrotu podnóżków podczas zapinania i odpinania.**

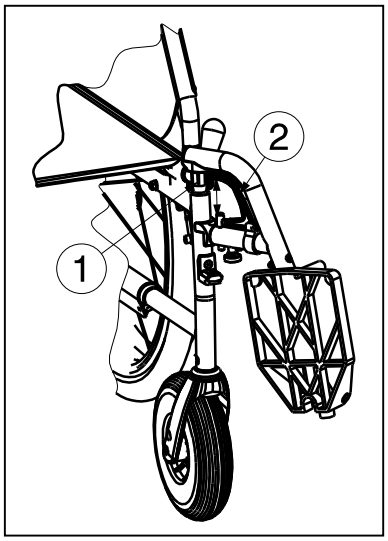

Aby zamontować podnóżki:

1. Przytrzymaj podnóżek w poprzek po zewnętrznej stronie ramy wózka inwalidzkiego i zamontuj rurkę ① w ramie.
2. Obróć podnóżek do wewnątrz, aż wskoczy na miejsce.
3. Obróć płytę podnóżka w dół.

Aby zdemontować podnóżki:

1. Pociągnij za uchwyt ②.
2. Obróć podnóżek na zewnątrz wózka inwalidzkiego, aż do jego zwolnienia z szyny.
3. Wyciągnij rurkę podnóżka z ramy ①.

PL

2.5 Składanie / Rozkładanie oparcie

⚠ **PRZESTROGA: Ryzyko obrażeń – Należy upewnić się, że przed użyciem oparcie jest zablokowany.**

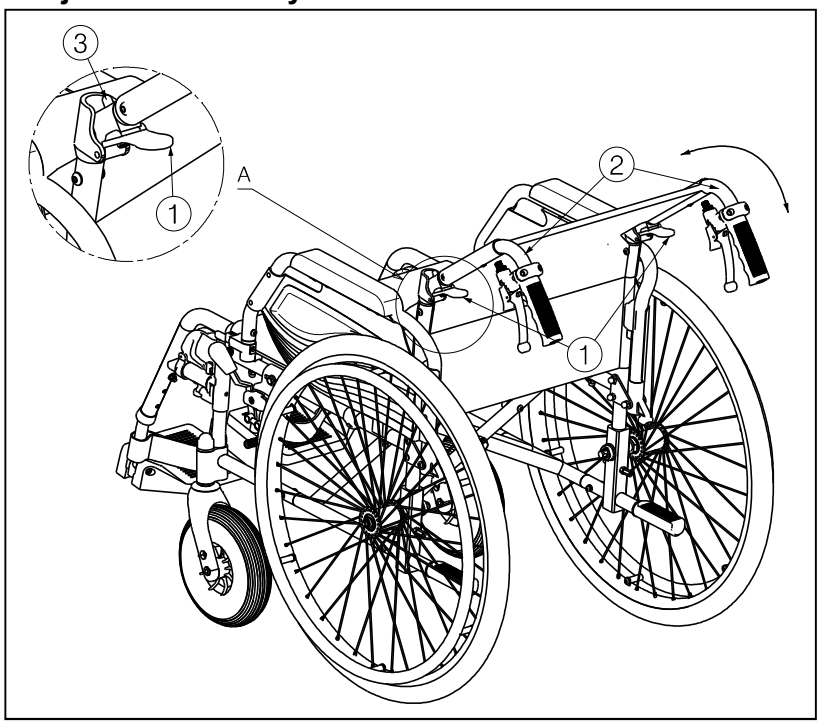

Aby złożyć oparcie:

1. Pociągnij dzwignie ①, do momentu w którym sworzeń ③ wyjdzie z otworu.
2. Wyciągnij górne rurki oparcia ② dolne oparcie jest w pełni składane.

Aby rozłożyć oparcie:

1. Pociągnij rury oparcia do góry ② do momentu w którym oparcie jest prawidłowo zabezpieczone.
2. Sprawdź, czy oparcie jest odpowiednio zamocowane.

2.6 Obsługa hamulców

⚠ **OSTRZEŻENIE: Hamulce nie służą do spowalniania wózka inwalidzkiego w trakcie ruchu – należy ich używać wyłącznie, aby nie dopuścić do niepożądanych ruchów wózka.**

⚠ **OSTRZEŻENIE: Na prawidłową pracę hamulców wpływ ma zużycie oraz zanieczyszczenie ogumienia (woda, olej, błoto, ...) – należy sprawdzać stan ogumienia przed każdym użyciem.**

⚠ **OSTRZEŻENIE: Hamulce są regulowane i mogą ulec zużyciu – należy sprawdzać stan hamulców przed każdym użyciem.**

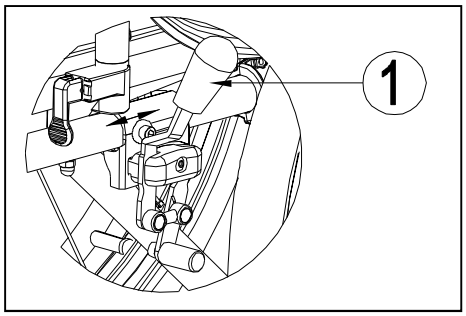

Aby zaciągnąć hamulec:

1. Popchnij dźwignie hamulców w przód, aż da się słyszeć wyraźne kliknięcie.

⚠ **OSTRZEŻENIE: Ryzyko niezamierzonego ruchu – przed zwolnieniem hamulców upewnij się, że wózek inwalidzki znajduje się na płaskiej, poziomej powierzchni.**
Nigdy nie zwalniaj obu hamulców jednocześnie.

Aby zwolnić hamulce:

1. Zwolnij jeden hamulec, pociągając dźwignię w tył.
2. Przytrzymaj dłonią obręcz zwolnionego koła.
3. Zwolnij drugi hamulec, pociągając dźwignię w tył.

PL

2.7 Montaż i demontaż podłokietników

⚠ **OSTRZEŻENIE: Ryzyko zranienia- Przed użyciem wózka upewnij sie, że podłokietniki sa prawidłowo zapięte.**

⚠ **OSTRZEŻENIE: Ryzyko przytrzaśnięcia – trzymaj palce i odzież z dala od dolnej części podłokietnika.**

Podłokietniki należy montować wg. instrukcji.

1. Zamontuj tylną rurkę podłokietnika w ramie ① *(rys. A).*
2. Upewnij się, że podłokietnik jest prawidłowo zamocowany.
3. Pochyl podłokietnik w przód.
4. Wyciągnij dźwignię ② z ramy ③ do góry *(rys. B).*
5. Zamocuj przednią rurkę podłokietnika ④ w ramie ③ *(rys. B).*

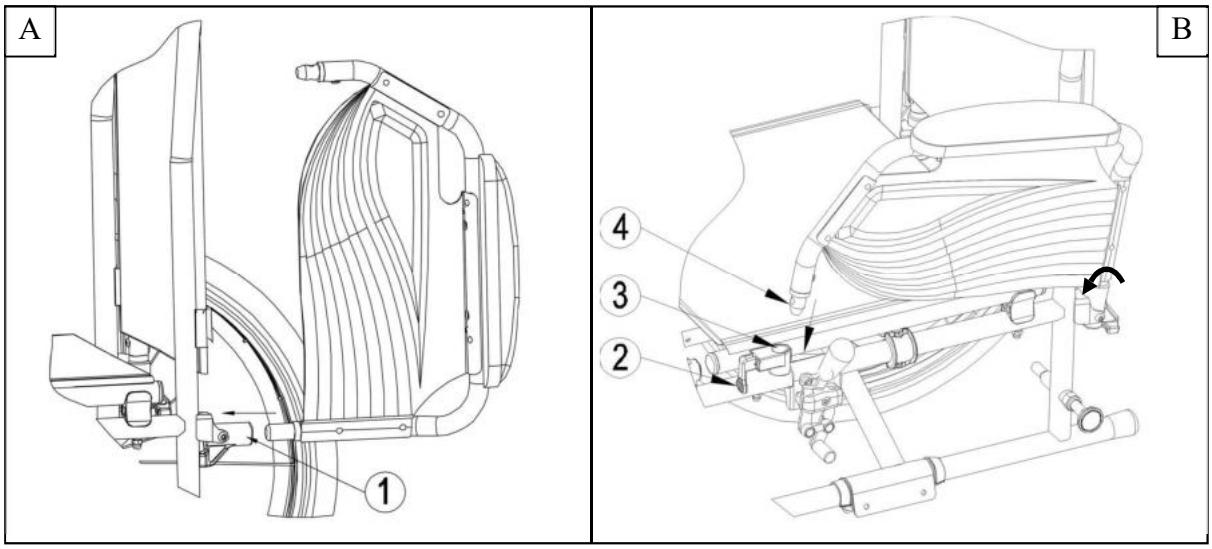

Aby rozłożyć i zdemontować podłokietnik:

1. Naciśnij dźwignię ② i pociągnij przód podłokietnika ① w górę *(rys. C).*
2. Odchyl podłokietnik w tył.
3. Aby wymontować podłokietnik, wyciągnij tylną część podłokietnika z ramy ③ *(rys. D).*

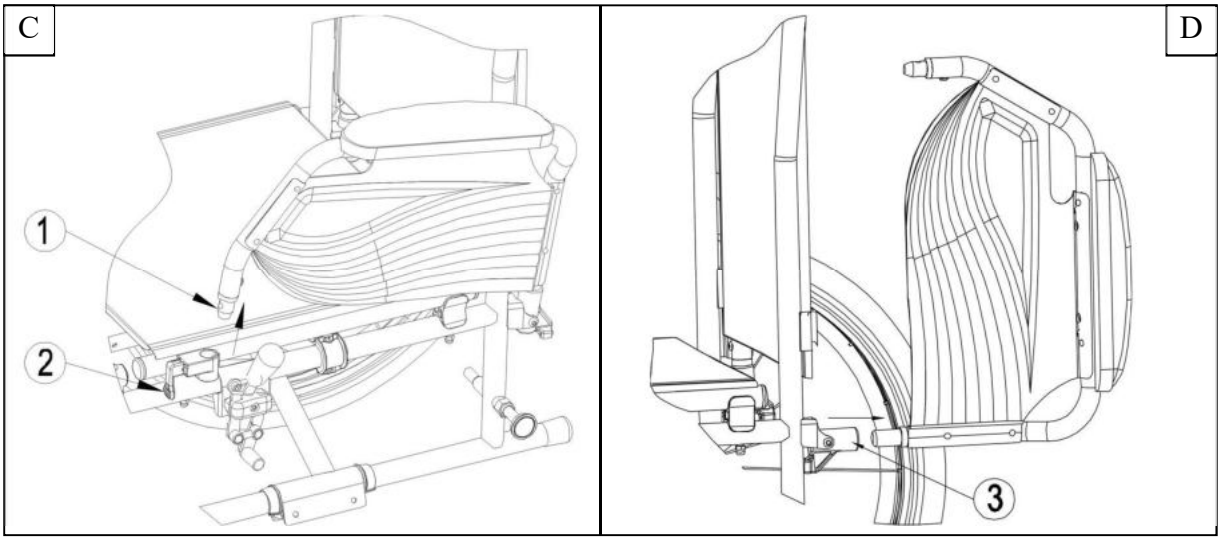

PL

2.8 Wsiadanie i zsiadanie z wózka inwalidzkiego

⚠ **OSTRZEŻENIE: Jeśli nie można samemu bezpiecznie wsiąść lub zsiąść z wózka inwalidzkiego, należy poprosić kogoś o pomoc.**

⚠ **OSTRZEŻENIE: Ryzyko przewrócenia wózka – nie wolno stawać na płytach podnóżka.**

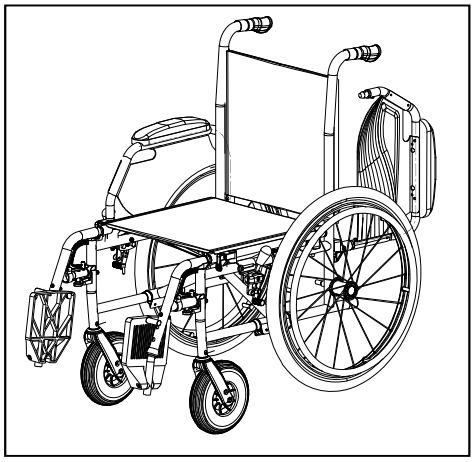

1. Ustaw wózek jak najbliżej krzesła, kanapy lub łóżka na/z którego przenosi się użytkownik.
2. Upewnij się, że oba hamulce wózka inwalidzkiego są zaciągnięte.
3. Odchyl płyty podnóżka w górę, uniemożliwiając stanięcie na nich.
4. Jeśli przemieszczanie zachodzi w poprzek wózka, odchyl podłokietnik po tej stronie wózka w górę (patrz § 2.6).
5. Wsiądź na/zsiądź z wózka inwalidzkiego.

2.9 Prawidłowa pozycja na wózku inwalidzkim

Zalecenia dotyczące wygodnego korzystania z wózka inwalidzkiego:

- Ułóż plecy tak blisko oparcia, jak to możliwe.
- Upewnij się, że uda ułożone są w poziomie – w razie potrzeby dostosuj długość podnóżków (patrz § 3.3).

2.10 Jazda na wózku inwalidzkim

⚠ **OSTRZEŻENIE: Ryzyko przytrzaśnięcia – uważaj, aby palce nie uwięzły pomiędzy szprychami kół.**

⚠ **OSTRZEŻENIE: Ryzyko przytrzaśnięcia – zachowaj ostrożność podczas przejazdu przez ograniczone przestrzenie (np. drzwi).**

⚠ **OSTRZEŻENIE: Istnieje ryzyko poparzenia - Należy zachować ostrożność podczas przewożenia przy bardzo wysokich i niskich temperaturach (na ostrym słońcu, mrozie, w saunie itp.) przez dłuższy czas i przy kontakcie ze skórą.**
- Powierzchnie mogą nagrzewać się do temperatury otoczenia.

1. Zwolnij hamulce.
2. Uchwyć obie obręcze w najwyższych punktach.
3. Pochyl się w przód i popchnij obręcze do przodu aż do wyprostowania rąk.
4. Luźno odchyl ręce do tyłu aż do górnych krawędzi obręczy i powtórz ruch.

2.11 Poruszanie się po powierzchniach pochyłych

⚠ **OSTRZEŻENIE: Ogranicz prędkość – na powierzchniach pochyłych poruszaj się jak najwolniej.**

⚠ **OSTRZEŻENIE: Weź pod uwagę możliwości opiekuna – jeśli nie dysponuje siłą pozwalającą kontrolować wózek inwalidzki, zaciągnij hamulce.**

⚠ **OSTRZEŻENIE: Ryzyko wywrócenia – pochyl się w przód, aby przesunąć środek ciężkości do przodu. Pozwoli to ustabilizować wózek inwalidzki.**

1. Zapnij pasy bezpieczeństwa, jeśli wózek jest w nie wyposażony.
2. Nie próbuj poruszać się po zbyt dużych pochyłościach. Maksymalne dopuszczalne kąty nachylenia podłoża (w górę i w dół) zawiera Tabela 1.

3. Poproś opiekuna o pomoc podczas ruchu na pochyłym podłożu.
4. Pochyl się w przód, aby przesunąć środek ciężkości do przodu.

2.12 Pokonywanie progów lub krawężników

2.12.1 Zjazd z progów lub krawężników

PL

Z niskiego krawężnika można zjechać, poruszając się w przód. Upewnij się, że podnóżki nie dotykają ziemi.

Doświadczony użytkownik może samodzielnie pokonać niewielkie progi lub krawężniki.

⚠ **OSTRZEŻENIE: Ryzyko wywrócenia – jeśli nie posiadasz wystarczającego doświadczenia w korzystaniu z wózka inwalidzkiego, poproś o pomoc opiekuna.**

1. Utrzymaj równowagę na kołach tylnich, aby zmniejszyć nacisk na koła przednie.
2. Pokonaj krawężnik.

Wyższe krawężniki można pokonać, poruszając się w przód z pomocą opiekuna.

1. Poproś opiekuna, aby nieznacznie odchylił wózek inwalidzki do tyłu.
2. Pokonuj krawężniki, poruszając się na tylnich kołach.
3. Ponownie oprzyj wózek na wszystkich czterech kołach.

Doświadczony użytkownik może samodzielnie pokonywać wyższe krawężniki. Najłatwiej tego dokonać, poruszając się do tyłu.

1. Obróć wózek inwalidzki, zwracając go tylnymi kołami w stronę krawężnika.
2. Pochyl się w przód, aby przesunąć środek ciężkości do przodu.
3. Zbliż wózek do krawędzi krawężnika.
4. Przy użyciu obręczy w kontrolowany sposób zsuń wózek z krawężnika.

2.12.2 Wjazd na progi lub krawężniki

Aby wjechać na próg lub krawężnik z pomocą opiekuna:

1. Nie dopuść, aby podnóżki dotknęły krawężnika.
2. Poproś opiekuna o odchylenie wózka do tyłu na tyle, aby unieść przednie koła nad krawężnik.
3. Odchyl się do tyłu, przenosząc środek ciężkości nad tylne koła.
4. Wjedź przednimi kołami na krawężnik.
5. Przejedź tylnymi kołami przez krawężnik.

Wyższe krawężniki można pokonać, jadąc do tyłu:

1. Obróć wózek inwalidzki, zwracając go tylnymi kołami w stronę krawężnika.
2. Odchyl się w tył, przenosząc środek ciężkości nad tylne koła.
3. Poproś opiekuna o wciągnięcie wózka na krawężnik.
4. Powróć do normalnej pozycji w wózku inwalidzkim.

PL

Doświadczony użytkownik może samodzielnie pokonywać krawężniki.

⚠ **OSTRZEŻENIE: Ryzyko wywrócenia – jeśli nie posiadasz wystarczającego doświadczenia w korzystaniu z wózka inwalidzkiego, poproś o pomoc opiekuna.**

1. Podjedź do krawężnika.
2. Upewnij się, że podnóżki nie dotykają krawężnika.
3. Odchyl się w tył, utrzymując równowagę na tylnych kołach.

4. Wjedź przednimi kołami na krawężnik.
5. Pochyl się do przodu, aby ustabilizować wózek.
6. Wjedź tylnymi kołami na krawężnik.

2.12.3 Pokonywanie schodów

Schody można pokonywać na wózku inwalidzkim, przestrzegając następujących zasad:

⚠ **OSTRZEŻENIE: Ryzyko wywrócenia – zawsze pokonuj schody z pomocą 2 opiekunów.**

1. Wymontuj podnóżki.
2. Jeden z opiekunów musi nieznacznie odchylić wózek w tył.
3. Drugi opiekun łapie za przód ramy wózka.
4. Zachowaj spokój, unikaj nagłych ruchów i trzymaj ręce wewnątrz wózka inwalidzkiego.
5. Pokonuj schody na tylnych kołach wózka.
6. Po pokonaniu schodów ponownie zamontuj podnóżki.

2.13 Składanie wózka inwalidzkiego

⚠ **OSTRZEŻENIE: Możliwość przytrzaśnięcia – nie wkładaj palców pomiędzy elementy wózka.**

1. Złóż lub wymontuj płyty podnóżków (patrz § 2.4).
2. Chwyć siedzenie za przód i oparcie, a następnie pociągnij w górę.
3. Naciśnij uchwyty, aby kontynuować składanie.

2.14 Zdejmowanie kół tylnich (jeśli jest dostępny)

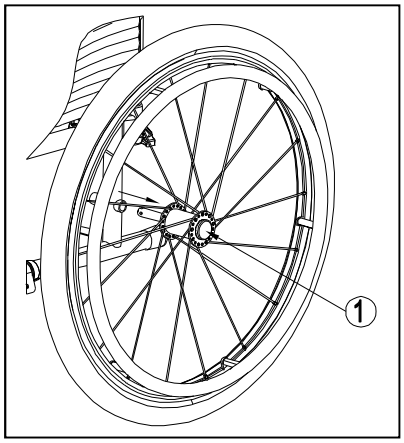

Aby ułatwić transport wózka inwalidzkiego, można zdjąć tylne koła.

1. Upewnij się, że hamulce są zwolnione.
2. Przejdź na stronę wózka, z której chcesz zdjąć koło.
3. Naciśnij przycisk ① pośrodku osi koła.
4. Zdejmij koło z ramy.

PL

2.15 Transport wsamochodzie

⚠ **NIEBEZPIECZEŃSTWO: Ryzyko zranienia- Nie należy przewozić osób siedzących w wózku podczas jazdy samochodem.**

⚠ **OSTRZEŻENIE: Ryzyko urazu – upewnij się, że wózek inwalidzki jest prawidłowo umocowany. Pozwoli to zapobiec urazom pasażerów podczas kolizji lub gwałtownego hamowania.**

⚠ **OSTRZEŻENIE: Ryzyko urazu – NIGDY nie używaj jednego pasa bezpieczeństwa do zabezpieczenia pasażera i wózka inwalidzkiego.**

Nigdy nie należy uzywać wózka jako fotela w samochodach I innych pojazdach zmechanizowanych.

Aby przewozić wózek w samochodzie należy postępować zgodnie z poniższą instrukcją:

1. Wymontuj podnóżki i akcesoria.
2. Umieść podnóżki i akcesoria w bezpiecznym miejscu.
3. Jeśli to możliwe, złóż wózek inwalidzki i zdejmij koła.
4. Umieść wózek inwalidzki w bagażniku.
5. Jeśli wózek NIE znajduje się w przedziale bagażowym oddzielonym od kabiny pasażerów, dokładnie umocuj ramę wózka inwalidzkiego do pojazdu. Możesz skorzystać z nieużywanych pasów bezpieczeństwa.

3 Montaż i regulacja

Instrukcje zawarte w niniejszym rozdziale są przeznaczone dla wyspecjalizowanego sprzedawcy.

Model Vermeiren JazzS50 został zaprojektowany jako wózek inwalidzki z minimalną liczbą regulacji. Nie jest wymagany zapas dodatkowych części zamiennych.

Informacje na temat najbliższych punktów usługowych lub przedstawicieli otrzymać można w najbliższym biurze Vermeiren. Wykaz biur Vermeiren podano na ostatniej stronie.

⚠ **OSTRZEŻENIE: Istnieje ryzyko stosowania groźnych dla bezpieczeństwa zakresów - Należy używać wyłącznie zakresów opisanych w niniejszej instrukcji.**

⚠ **OSTRZEŻENIE: Modyfikacja w ramach dopuszczalnego stopnia regulacji może prowadzić do zmiany stabilności wózka inwalidzkiego (może powodować przechylenie w tył lub na bok)**

3.1 Narzędzia

Do regulacji ustawień wózka inwalidzkiego wymagane są następujące narzędzia.

- Zestaw kluczy nr 7 - 22
- Zestaw kluczy imbusowych nr 3 - 8
- Wkrętak krzyżakowy

3.2 Sposób dostawy

Dostarczany wózek Vermeiren JazzS50 będzie zawierał:

- 1 ramę z podłokietnikami, tylnymi i przednimi kołami (wysokość siedzenia 500 mm);
- 1 parę podnóżków;
- klucz imbusowy;
- instrukcję obsługi;
- akcesoria. (opcjonalne)
- pompkę

PL

3.3 Regulacja podnóżków

3.3.1 Długość podnóżków

⚠ **OSTRZEŻENIE: Ryzyko uszkodzenia – należy unikać kontaktu podnóżków z podłożem. Zachowaj minimalny odstęp 60 mm od podłoża.**

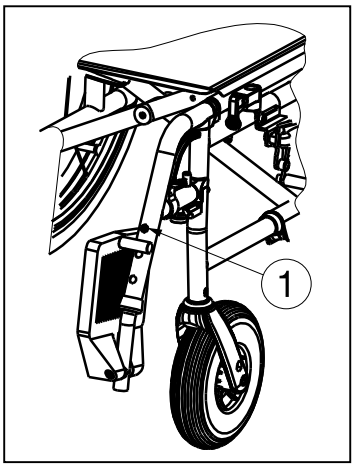

Ustaw długość podnóżków zgodnie z poniższą instrukcją:

1. Odkręć nakrętkę ①.
2. Ustaw podnóżki na wygodną długość.
3. Odpowiednio dokręć śrubę ①.

3.4 Regulacja hamulców

⚠ **OSTRZEŻENIE: Ryzyko urazu – regulacji hamulców może dokonywać wyłącznie wyspecjalizowany sprzedawca.**

Aby wyregulować hamulce:

1. Zamontuj koła zgodnie z § 2.2.
2. Odłącz hamulce, pociągając dźwignię ① w tył *(rys. A).*
3. Poluzuj śruby ②, aby umożliwić ruch mechanizmu hamulcowego po szynie ③ *(rys. B).*
4. Przesuń mechanizm hamulcowy na szynie ③ do żądanej pozycji *(rys. B).*
   Regulacja hamulca powinna odbywać się w zakresie znacznika ④ umieszczonego na mechanizmie hamulca.
5. Dokręć śruby ② *(rys. B).*
6. Sprawdź pracę hamulców.
7. W razie potrzeby powtórz powyższe czynności aż do poprawnego wyregulowania hamulców.

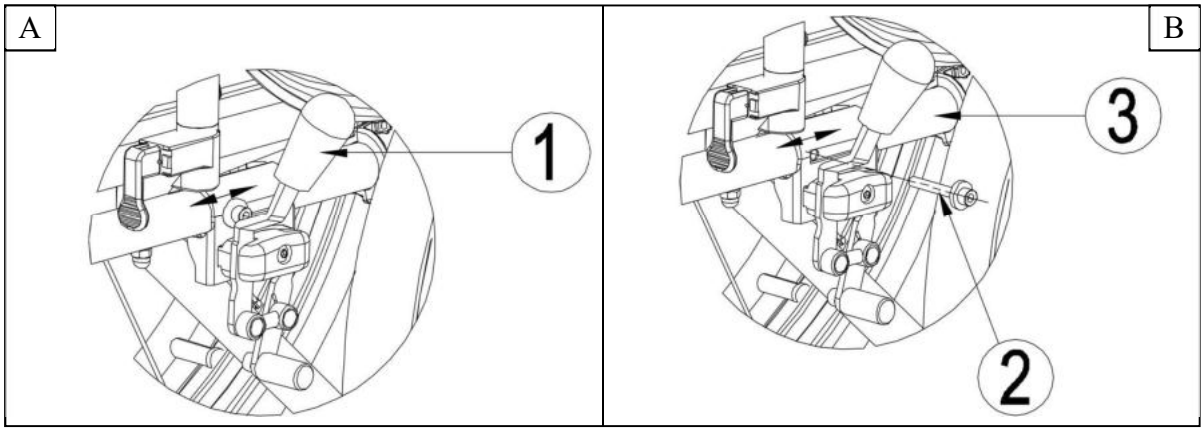

PL

3.5 Wymiana opon

⚠ **OSTRZEŻENIE: Prawdopodobieństwo uszkodzenia - W przypadku niewłaściwej obsługi można uszkodzić obręcz. Lepiej będzie powierzyć te czynności ekspertowi.**

UWAGA: Zawsze upewnij się , że koła są wystarczająco napompowane, gdyż ma to bezpośredni wpływ na prowadzenie wózka.
UWAGA: Nie ponosimy żadnej odpowiedzialności za koła nie dostarczone przez producenta.
UWAGA: W dętce nie może znajdować się powietrze przed jej zdjęciem.

Jeśli chcecie wymienić opony lub dętki zwróćcie uwagę na następujące czynności:

1. Spuść całkowicie powietrze z dętki.
2. Włóż płaski klucz pomiędzy oponę a obręcz koła.
3. Powoli i delikatnie przechyl klucz do dołu , pozwoli to ściągnąć brzeg opony poza krawędź obręczy.
4. Następnie przesuń klucz po obwodzie obręczy , aż cały brzeg opony zeskoczy z obręczy.
5. Teraz ostrożnie ściągnij oponę z obręczy koła i wyciągnij dętkę.

⚠ **OSTRZEŻENIE: Prawdopodobieństwo uszkodzenia i zranienia - W czasie montażu opony należy upewnić się, że żadne przedmioty lub części ciała nie są wciśnięte pomiędzy oponę a poręcz,**

⚠ **OSTRZEŻENIE: Prawdopodobieństwo uszkodzenia - W czasie pompowania opon należy zawsze sprawdzać czy poziom ciśnienia jest prawidłowy. Właściwe ciśnienie jest podane na ściankach opony.**

⚠ **OSTRZEŻENIE: Prawdopodobieństwo uszkodzenia - Należy korzystać jedynie ze sprzętu, który odpowiada przepisom i pokazuje ciśnienie w jednostkach bar, bądź użyć dołączonej pompki do pompowania. Nie przyjmiemy żadnych roszczeń w stosunku do uszkodzeń spowodowanych użyciem sprzętu do pompowania niepochodzącego od producenta.**

UWAGA: Jedynie ekspert może zagwarantować właściwy montaż. Praca wykonana przez osoby trzecie będzie podstawą do nieuznawania roszczeń gwarancyjnych.

Należy zwrócić uwagę na następujące czynności przed wymianą nowej dętki:

Sprawdzić podłoże obręczy oraz stronę wewnętrzną opony czy nie znajdują się tam jakieś ciała obce a następnie je usunąć. Sprawdzić stan podłoża obręczy, szczególnie w okolicy zaworu powietrza.
Należy używać wyłącznie oryginalnych części zamiennych. Nie przyjmiemy żadnych roszczeń dotyczących uszkodzeń części nieoryginalnych. Prosimy o skontaktowanie się z waszym specjalistycznym dealerem.

Należy umieścić taśmę poręczy w pozycji nad zaworem powietrza przed wprowadzeniem go w obręcz. Wówczas taśma będzie się łatwo naciągać. Upewnić się, że główki szprych są zakryte (taśma poręczy nie jest niezbędna przy plastikowych obręczach).

Należy wepchnąć oponę na krawędź obręczy, zaczynając poza zaworem powietrza. Nieznacznie napełnić dętkę powietrzem do uzyskania okrągłego kształtu a następnie umieścić ją wewnątrz opony.

Jeśli dętka jest dobrze dopasowana do opony bez zagięć (w przypadku zagięć: wypuścić trochę powietrza) górna strona opony może być delikatnie naciągnięta obiema rękami na krawędź obręczy poczynając od zaworu powietrza.

PL

Należy sprawdzić z obu stron czy dętka nie jest wciśnięta pomiędzy poręczą a brzegiem opony.
Nieznacznie wcisnąć zawór powietrza, następnie ponownie wyciągnąć by upewnić się, że opona jest właściwie usytuowana w miejscu zaworu powietrza.

Dla upewnienia się czy koło jest właściwie napompowane należy wprowadzić jedynie tyle powietrza by można było z łatwością wpychać oponę do środka używając kciuków. Jeśli linie kontrolne są jednakowo odległe od krawędzi poręczy po obu stronach opony wówczas jest ona usytuowana właściwie. Jeśli nie – należy wypuścić powietrze i usytuować oponę jeszcze raz.

Teraz opona może być napompowana do poziomu jej ciśnienia eksploatacyjnego (należy zwrócić uwagę na poziom maksymalny) a kapturek zaworu włożyć na swoje miejsce.

4 Konserwacja

Instrukcje dotyczące konserwacji wózka inwalidzkiego znajdziesz na stronie internetowej firmy Vermeiren: www.vermeiren.pl.

CS

Obsah

1 Popis produktu ... 3
1.1 Určení produktu ... 3
1.2 Technické údaje ... 4
1.3 Komponenty ... 5
1.4 Příslušenství ... 5
1.5 Vysvětlivky symbolů ... 5
1.6 Bezpečnostní předpisy ... 6

2 Použití ... 6
2.1 Přenášení invalidního vozíku ... 6
2.2 Montáž zadních kol (pokud jsou dostupná) ... 7
2.3 Rozkládání invalidního vozíku ... 7
2.4 Montáž a demontáž podnožek ... 7
2.5 Sklopení / zvednutí zádové opěrky ... 8
2.6 Ovládání brzd ... 8
2.7 Montáž a demontáž loketních opěrek ... 8
2.8 Přesun pacienta do a z invalidního vozíku ... 10
2.9 Správná poloha v invalidním vozíku ... 10
2.10 Jízda v invalidním vozíku ... 10
2.11 Pohyb ve svahu ... 10
2.12 Překonávání schodů či obrubníků ... 11
2.13 Skládání invalidního vozíku ... 12
2.14 Demontáž zadních kol (pokud jsou dostupná) ... 13
2.15 Přeprava v automobilu ... 13

3 Instalace a nastavení ... 14
3.1 Nářadí ... 14
3.2 Způsob doručení ... 14
3.3 Nastavení podnožek ... 14
3.4 Nastavení brzd ... 15
3.5 Výměna pneumatiky ... 15

4 Údržba ... 16

CS

Předmluva

Nejdříve ze všeho bychom Vám rádi poděkovali za Vaši důvěru vyjádřenou výběrem jednoho z našich invalidních vozíků.

Invalidní vozíky Vermeiren jsou výsledkem mnohaletého výzkumu a zkušeností. Během vývoje byl kladen důraz především na snadné a praktické použití invalidního vozíku.

Očekávaná životnost invalidního vozíku je silně ovlivněna poskytovanou péčí a údržbou vozíku.

Tento návod k obsluze Vás seznámí s provozem tohoto invalidního vozíku.

Dodržování uživatelských instrukcí a pokynů k údržbě je nezbytnou součástí záručních podmínek.

Tento návod obsahuje nejnovější verzi produktu. Společnost Vermeiren si vyhrazuje právo na změny bez povinnosti přizpůsobit či vyměnit předchozí dodané modely.

Pokud máte jakékoliv otázky, obraťte se prosím na Vašeho specializovaného prodejce.

CS

1 Popis produktu

1.1 Určení produktu

Invalidní vozík je určen pro jedince s potížemi s chůzí nebo s nemožností chůze.

Invalidní vozík je určen pro přesun 1 osoby.

Invalidní vozík je vhodný pro vnitřní i venkovní použití.

Uživatel může invalidní vozík pohánět sám nebo jej může tlačit asistent.

Různé typy montáže a příslušenství a modulární konstrukce umožňují plné využití osobami s následujícími postiženími:

- ochrnutí
- ztráta končetin (amputace dolní končetiny)
- vada nebo deformace končetin
- ztuhlé nebo poškozené klouby
- srdeční selhání a špatný krevní oběh
- narušení rovnováhy
- kachexie (svalová slabost)
- a také osobami s pokročilým věkem.

Při stanovení individuálních požadavků berte v úvahu následující:

- velikost těla a hmotnost (max. 130 kg)
- fyzický a psychický stav
- podmínky obydlí
- životní prostředí

Invalidní vozík by se měl používat pouze na povrchu, kde se mohou všechny čtyři kola dotýkat země, a kde je kontakt dostatečný pro rovnoměrné pohánění kol.

Doporučujeme si vyzkoušet používání na nerovném povrchu (dlažební kostky atd.), ve svahu, v zatáčkách a vyzkoušet si překonávání překážek (obrubníky apod.).

Invalidní vozík by se neměl používat jako žebřík, ani pro přepravu těžkých či horkých předmětů.

Při používání na rohožích, kobercích či volné podlahové krytině hrozí poškození této krytiny.

Používejte pouze schválená příslušenství od společnosti Vermeiren.

Výrobce není odpovědný za škodu způsobenou nedostatečným nebo nesprávným servisem nebo nedodržováním pokynů uvedených v tomto manuálu.

Dodržování pokynů týkajících se uživatele a údržby jsou v rámci záručních podmínek zásadní.

Zrakově postižené osoby mohou kontaktovat prodejce pro poskytnutí pokynů k použití.

CS

1.2 Technické údaje

Technické údaje níže jsou platné pro invalidní vozík ve standardním nastavení.
Pokud se používají podnožky/loketní opěrky nebo další příslušenství, tabulkové hodnoty se změní.

Značka	**Vermeiren**					
Adresa	**Vermeirenplein 1/15, B-2920 Kalmthout**					
Typ	**Manuální invalidní vozík**					
Model	**Jazz S50 B69**					
Maximální hmotnost uživatele	**130 kg**					
Popis	Min.			Max.		
Celková délka s podnožkami	1120 mm					
Účinná šířka sedadla	390 mm	420 mm	440 mm	460 mm	480 mm	500 mm
Celková šířka (závisí na šířce sedadla)	565 mm	595 mm	615 mm	635 mm	655 mm	675 mm
Délka bez podnožek	825 mm					
Šířka při složení	290 mm					
Výška při složení	935 mm					
Celková hmotnost	16,60 kg					
Hmotnost nejtěžšího dílu	8,05 kg					
Hmotnosti dílů, které lze demontovat či odebrat	**Podnožky:** 1,80 kg; **Loketní opěrky:** 1,80 kg; **Zadní kola:** 4,95 kg					
Statická stabilita z kopce	15°					
Statická stabilita do kopce	10°					
Statická boční stabilita	15°					
Překonávání překážek	60 mm					
Mezera u sedadla	30 mm					
Účinná hloubka sedadla	450 mm					
Výška povrchu sedadla na předním okraji	500 mm					
Úhel sedadla	5°					
Výška zádové opěrky	420 mm					
Úhel zádové opěrky	0°					
Vzdálenost mezi podnožkami a sedadlem)	370 mm			440 mm		
Úhel mezi sedadlem a podnožkami	7°					
Vzdálenost mezi područkami a sedadlem	220 mm					
Přední poloha konstrukce loketních opěrek	310 mm					
Průměr poháněcí obruče	535 mm					
Horizontální poloha osy kol (odchylka)	10 mm					
Minimální rádius zatáčení	1820 mm					
Průměr zadních kol	24"					
Tlak pneumatik, zadní (hnací) kola	Max. 3,5 bar					
Průměr řídicích kol	200 mm					
Tlak pneumatik, přední (řídicí) kola	Max. 2,5 bar					
Teplota skladování a používání	+ 5 °C			+ 41 °C		
Vlhkost při skladování a používání	30 %			70 %		
Právo na technické změny vyhrazeno. Tolerované odchylky ± 15 mm / 1,5 kg / °.						

Tabulka 1: Technické údaje Jazz S50

Invalidní vozík vyhovuje požadavkům uvedených v normách:
ISO 7176-8: Požadavky a zkušební metody na statickou únosnost, rázovou pevnost a únavovou pevnost.
ISO 7176-16: Odolnost čalouněných dílů vůči vznícení.

1.3 Komponenty

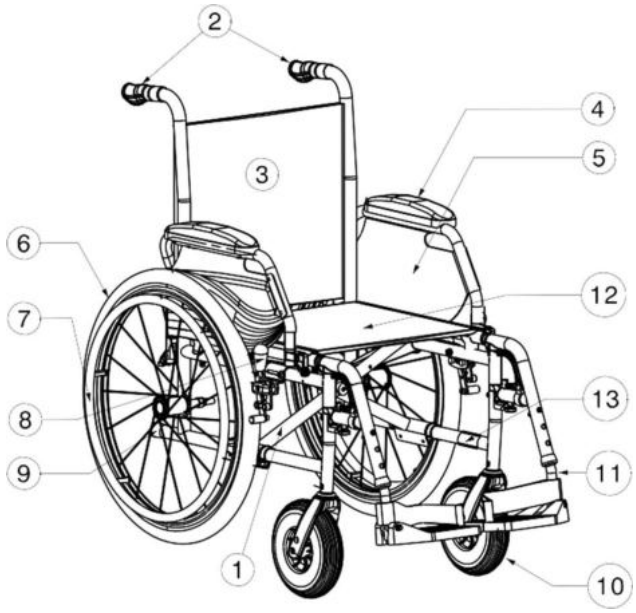

1 = Kříž
2 = Madla
3 = Zádová opěrka
4 = Područky
5 = Područky
6 = Poháněcí kola (zadní kola)
7 = Poháněcí obruče
8 = Brzdy
9 = Patka proti překlopení
10 = Řídicí kola (přední kola) 11 = Podnožky
12 = Sedadlo
13 = Identifikační štítek

CS

1.4 Příslušenství

Pro vozík Jazz S50 B69 jsou dostupná následující příslušenství:

- Výškově nastavitelné područky (B05)
- Stabilizační kolečko (B78)
- Brzdy doprovodu (B74)
- Bezpečnostní pás (B20)
- Podložka (B23)
- Rychloupínací prvek (B80)
- Popruhy a pásy Neoflex (U01, U73, U74, U75, U76, U78, U79, U80)

1.5 Vysvětlivky symbolů

Maximální nosnost

Vnitřní a venkovní použití

Maximální bezpečný svah

Shoda CE

Označení typu

Není určeno pro použití jako sedadlo v motorovém vozidle

CS

1.6 Bezpečnostní předpisy

- ⚠ Pro předcházení zranění a/nebo poškození vašeho invalidního vozíku zajistěte, aby se žádné předměty a/nebo části těla nezachytily mezi paprsky hnacích kol.
- ⚠ Před nasednutím a vysednutím z invalidního vozíku by měly být použity parkovací brzdy. Při nastupování a vystupování z invalidního vozíku nestoupejte na stupačky. Ty by se předem měly složit nebo zcela odklopit ven.
- ⚠ Vyzkoušejte si chování invalidního vozíku při změně těžiště, například v mírném sklonu nahoru a dolů, v bočním svahu nebo při překonávání překážek. Požádejte o pomoc asistenta.
- ⚠ Pokud chcete něco zvednout (předmět ležící před vámi, vedle vás nebo za invalidním vozíkem), neměli byste se naklánět příliš ven, aby se vozík nepřeklopil.
- ⚠ Při pohybu dveřmi, průjezdy atd. se ujistěte, že máte po bocích dostatek prostoru, abyste se nezachytili nebo neporanili ruce či paže, a aby nedošlo k poškození invalidního vozíku.
- ⚠ Vyhýbejte se například nekontrolované jízdě proti překážkám (schody, obrubníky, dveřní prahy atd.) nebo spadnutí z říms. Výrobce nemůže převzít odpovědnost za škodu plynoucí z přetížení, kolize nebo jiného nesprávného použití.
- ⚠ Schody je možné překonávat pouze s pomocí druhé osoby. Pokud máte k dispozici nájezd, rampy nebo výtahy, použijte je.
- ⚠ Při pohybu na veřejné silnici se na vás vztahují pravidla silniční dopravy.
- ⚠ Při jízdě na invalidním vozíku byste neměli být pod vlivem alkoholu, stejně jako byste řídili jiné dopravní prostředky. To platí i pro jízdu ve vnitřních prostorách.
- ⚠ Při cestování venku jízdu přizpůsobit počasí a dopravním podmínkám.
- ⚠ Během přenášení invalidního vozíku jej nikdy nezvedejte za pohyblivé části (loketní opěrky, podnožky atd.).
- ⚠ Pro lepší viditelnost při jízdě za šera noste co nejsvětlejší oblečení nebo oděvy s reflexními prvky a zkontrolujte reflexní prvky umístěné na bocích a na zadní straně invalidního vozíku.
- ⚠ Buďte opatrní při zacházení s možnými zdroji požáru, jako jsou cigarety, protože mohou zapálit potahy sedadla a zádové opěrky.
- ⚠ Invalidní vozík nikdy nepoužívejte jako sedadlo v automobilu nebo jiném vozidle.
- ⚠ Nikdy nepřekračujte maximální povolené zatížení 130 kg.

2 Použití

Tato kapitola popisuje každodenní použití. **Tyto pokyny jsou určeny pro uživatele a specializovaného prodejce.**

Invalidní vozík je od Vašeho specializovaného prodejce dodáván kompletně sestavený. Pokyny pro specializovaného prodejce k sestavení invalidního vozíku jsou uvedeny v kapitole 3.

2.1 Přenášení invalidního vozíku

Nejlepší způsob pro přenášení invalidního vozíku je využít kola a vozík vézt. Pokud to není možné (např. v případě sejmutí zadních kol pro přepravu v automobilu), pevně uchopte rám v přední části a madla. Pro uchopení invalidního vozíku nepoužívejte loketní opěrky ani kola.

2.2 Montáž zadních kol (pokud jsou dostupná)

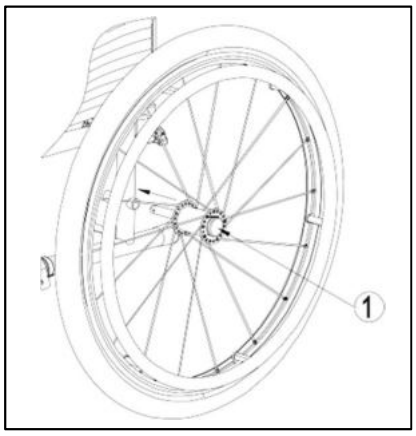

1. Uchopte zadní kolo a zmáčkněte tlačítko (1).
2. Držte tlačítko stisknuté a nasaďte zadní kolo na osu, dokud se nezastaví.
3. Uvolněte tlačítko (1).
4. zkontrolujte bezpečné uchycení kola.

CS

2.3 Rozkládání invalidního vozíku

⚠ **VÝSTRAHA: Riziko sevření – udržujte prsty mimo pohyblivé části invalidního vozíku.**

1. Postavte se za invalidní vozík.
2. Pomocí madel otevřete invalidní vozík do maximální možné polohy.
3. Postavte se před invalidní vozík.
4. Zatlačte obě sedací trubky rámu dolů až do fixní polohy.

2.4 Montáž a demontáž podnožek

⚠ **VAROVÁNÍ: Nebezpečí zranění – před použitím zkontrolujte, že jsou podnožky bezpečně zajištěné.**

⚠ **VÝSTRAHA: Nebezpečí sevření – při montáži a demontáži podnožek udržuje předměty mimo rozsah pohybu podnožek.**

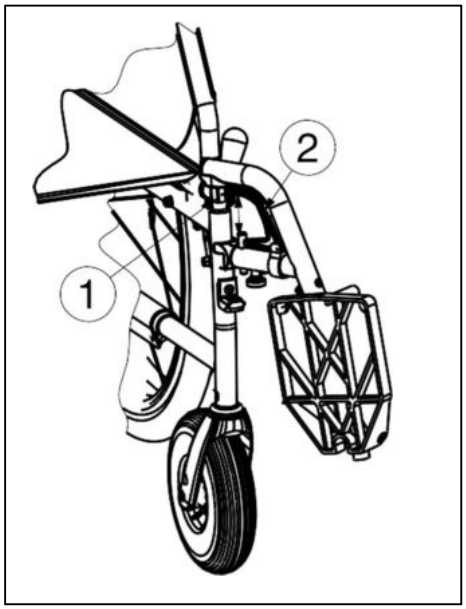

Postup montáže podnožek je následující:

1. Podržte podnožky příčně z vnější strany rámu invalidního vozíku a vložte čepičku trubice (1) do rámu.
2. Otočte podnožky směrem dovnitř, dokud nezacvaknou.
3. Sklopte stupačky dolů.

Postup demontáže podnožek:

1. Zatáhněte za páčku (2).
2. Vytočte podnožky do vnější strany od invalidního vozíku, dokud se neuvolní z vodicího prvku.
3. Vytáhněte podnožky z rámu (1).

CS

2.5 Sklopení / zvednutí zádové opěrky

⚠ **VAROVÁNÍ: Nebezpečí poranění - Před použitím vozíku se ujistěte, že je zádová opěrka dobře zajištěná.**

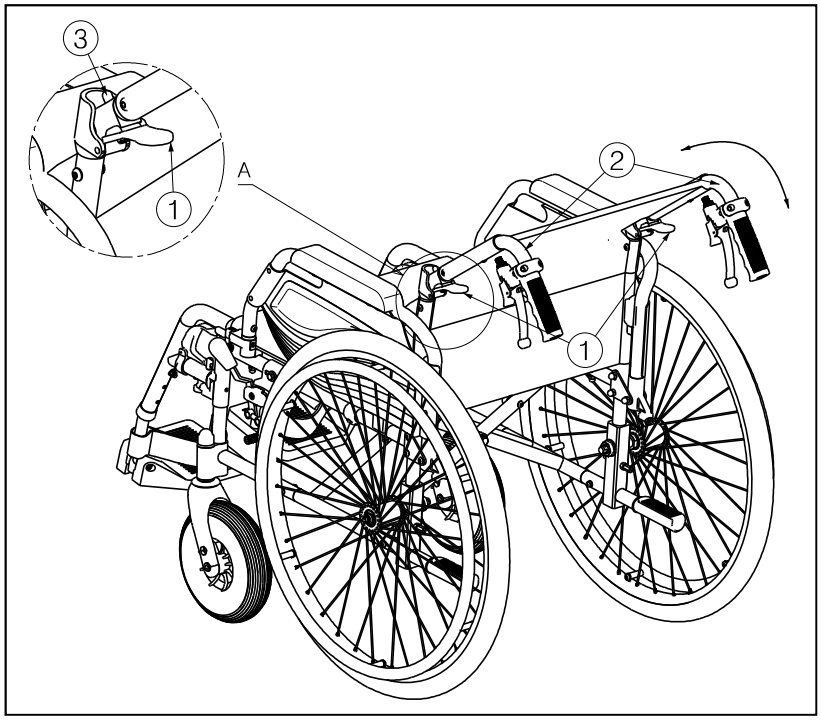

Sklopení zádové opěrky:

1. Zatáhněte za páčky ① nahoru, dokud se blokovací kolík ③ neuvolní z otvoru.
2. Tlačte horní trubku zadního rámu ② dolů, dokud není opěrka zcela sklopená.

Zvednutí zádové opěrky:

1. Tlačte horní trubku zadního rámu ② nahoru, dokud není opěrka zcela zajištěna.
2. Ujistěte se, že je zádová opěrka dobře zajištěna.

2.6 Ovládání brzd

⚠ **VAROVÁNÍ: Brzy neslouží ke zpomalování pohybu invalidního vozíku – brzdy používejte pouze pro zabránění před nežádoucím pohyby invalidního vozíku.**

⚠ **VAROVÁNÍ: Správnou funkci brzd ovlivňuje opotřebení a znečištění kol (voda, olej, bláto, ...) – před každým použitím zkontrolujte stav kol.**

⚠ **VAROVÁNÍ: Brzdy jsou nastavitelné a mohou se opotřebovat – před každým použitím zkontrolujte stav brzd.**

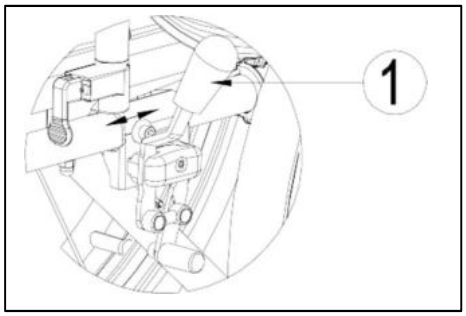

Použití brzd:

1. Zatlačte brzdové páčky (1) směrem vpřed až do zřetelného zacvaknutí.

⚠ **VÝSTRAHA: Nebezpečí neúmyslného pohybu – před uvolněním brzd se ujistěte, že se invalidní vozík nachází na horizontálním povrchu. Nikdy neuvolňujte obě brzdy současně.**

Postup uvolnění brzd:

1. Uvolněte jednu brzdu zatáhnutím páčky (1) směrem dozadu.
2. Rukou podržte poháněcí obruč odbrzděného kola.
3. Uvolněte druhou brzdu zatáhnutím páčky směrem dozadu.

2.7 Montáž a demontáž loketních opěrek

⚠ **VAROVÁNÍ: Nebezpečí zranění – před použitím zkontrolujte, že jsou loketní opěrky bezpečně zajištěné.**

⚠ **VÝSTRAHA: Nebezpečí sevření – udržujte prsty a oděvy mimo spodní stranu loketní opěrky.**

CS

Loketní opěrky invalidního vozíku připevněte podle následujících pokynů.

1. Vsuňte zadní trubici loketní opěrky do rámu vozíku (1) (*obr. A).*
2. Ujistěte se, že je loketní opěrka dobře uchycena.
3. Sklopte loketní opěrku směrem dopředu.
4. Zatáhněte za páčku (2) na otvoru (3) nahoru *(obr. B).*
5. Zacvakněte přední trubici loketní opěrky (4) do rámu vozíku (3) *(obr. B).*

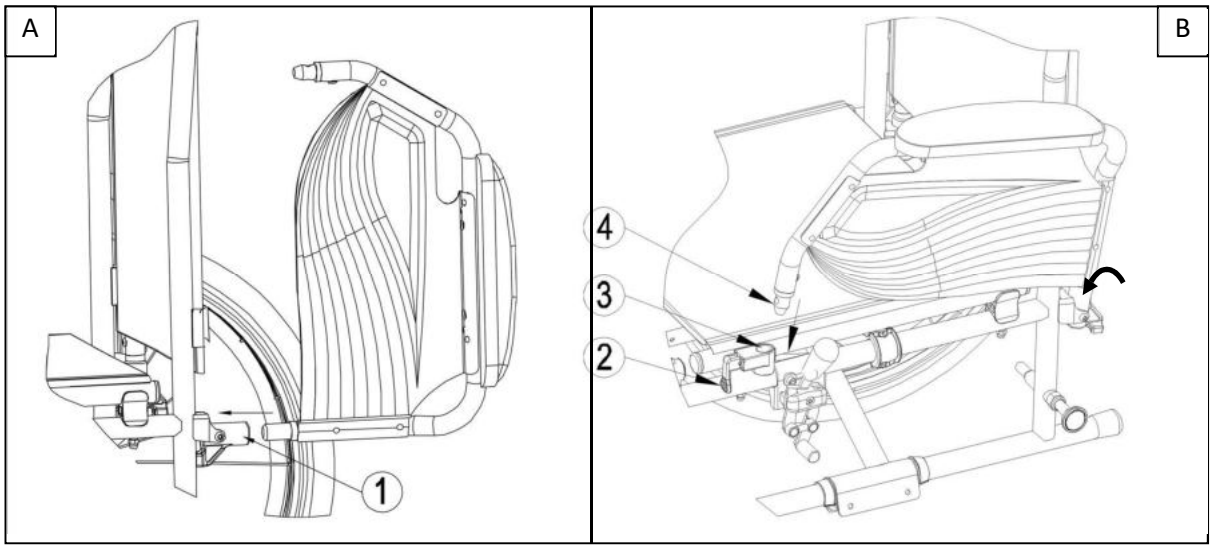

Postup otevření a sejmutí loketní opěrky:

1. Stiskněte páčku (2) a vytáhněte přední část opěrky (1) nahoru *(obr. C).*
2. Odklopte loketní opěrku směrem dopředu.
3. Pro sejmutí loketní opěrky stiskněte tlačítko a vytáhněte zadní část loketní opěrky z rámu vozíku (3) *(obr. D).*

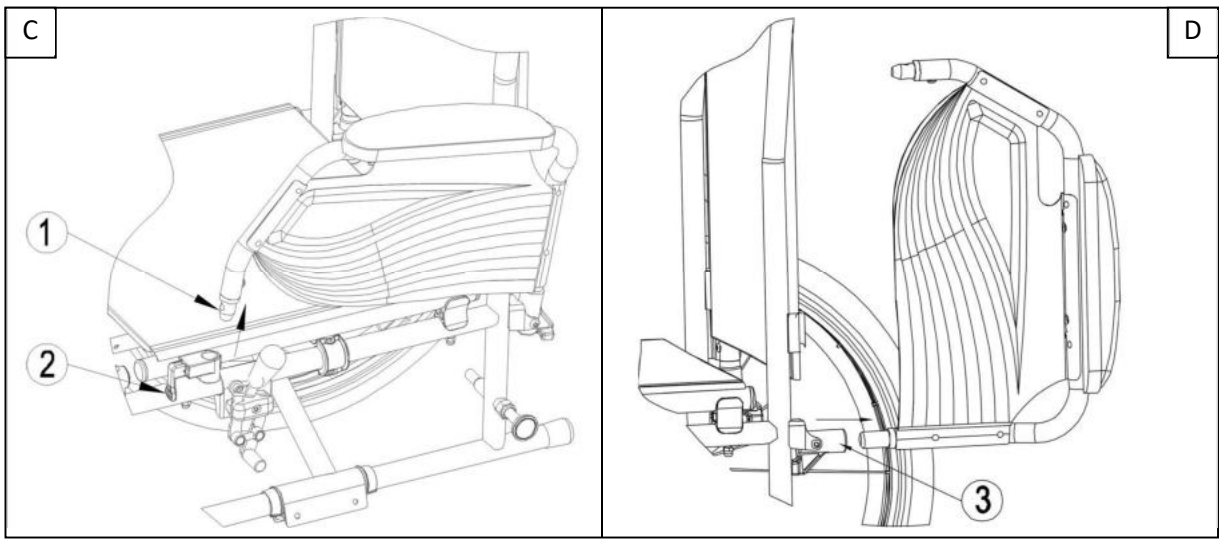

CS

2.8 Přesun pacienta do a z invalidního vozíku

⚠ **VÝSTRAHA: Pokud nemůžete vykonat bezpečný přesun sami, požádejte někoho o pomoc.**
⚠ **VÝSTRAHA: Nebezpečí překlopení invalidního vozíku – nestoupejte na stupačky.**

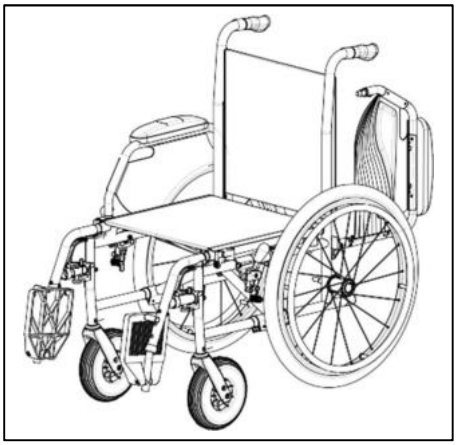

1. Umístěte invalidní vozík co nejblíže k židli, gauči nebo posteli, ze které/na kterou má pacient nasednout.
2. Ověřte, že jsou obě brzdy invalidního vozíku zajištěné.
3. Odklopte stupačky směrem nahoru, aby se na ně nedalo našlápnout.
4. Pokud přesun probíhá na boku invalidního vozíku, odklopte loketní opěrku na dané straně směrem nahoru (viz kapitola 2.6).
5. Proveďte přesun na/z invalidního vozíku.

2.9 Správná poloha v invalidním vozíku

Doporučení pro komfortní používání invalidního vozíku:

- Záda dejte co nejblíže k zádové opěrce.
- Ujistěte se, že máte horní část nohou v horizontální poloze – v případě potřeby upravte délku podnožek (viz kapitola 3.3).

2.10 Jízda v invalidním vozíku

⚠ **VAROVÁNÍ: Riziko sevření – předcházejte zachycení prstů paprsky kola.**
⚠ **VAROVÁNÍ: Nebezpečí sevření – opatrně projíždějte zúženými prostory (např. dveře).**
⚠ **VAROVÁNÍ: Nebezpečí popálení – buďte opatrní při jízdě v teplém nebo studeném prostředí (slunce, extrémní chlad, sauny atd.) po delší čas a při dotyku – povrchy přijímají okolní teplotu.**

1. Uvolněte brzdy.
2. Uchopte obě poháněcí obruče v jejich nejvyšší poloze.
3. Nakloňte se vpřed a zatlačte poháněcími obručemi směrem vpřed až do natažených paží.
4. Houpejte pažemi dozadu směrem k horní straně poháněcích obručí a pohyb opakujte.

2.11 Pohyb ve svahu

⚠ **VAROVÁNÍ: Kontrolujte svoji rychlost – ve svahu se pohybujte co nejpomaleji.**
⚠ **VAROVÁNÍ: Berte na vědomí schopnosti vašeho asistenta – pokud váš asistent není dostatečně zdatný pro ovládání invalidního vozíku, aktivujte brzdy.**
⚠ **VAROVÁNÍ: Nebezpečí překlopení – nakloňte se vpřed pro přesunutí těžiště dopředu za účelem získání lepší stability.**

1. Mějte zapnutý bezpečnostní pás, pokud je k dispozici u invalidního vozíku.
2. Nejezděte příliš vysoko do svahu. Maximální sklony svahu (nahoru a dolů) jsou uvedeny v tabulce 1.
3. Při jízdě ve svahu požádejte o pomoc asistenta.
4. Nakloňte se vpřed pro přesunutí těžiště dopředu.

2.12 Překonávání schodů či obrubníků

2.11.1 Jízda z obrubníku nebo ze schodu dolů

Sjíždění nízkých obrubníků lze provést popředu. Ujistěte se, že se podnožky nedotknou země.

Zkušený uživatel může překonávat malé schody nebo obrubníky sám.

⚠ **VAROVÁNÍ: Nebezpečí překlopení – pokud s vaším invalidním vozíkem nemáte dostatečné zkušenosti, požádejte o pomoc asistenta.**

1. Přeneste těžiště na zadní kola pro snížení zátěže na předních kolech.
2. Sjeďte z obrubníku.

Vyšší obrubníky můžete překonat popředu s pomocí asistenta:

1. Požádejte asistenta, aby invalidní vozík naklonil mírně dozadu.
2. Sjeďte z obrubníku po zadních kolech.
3. Postavte invalidní vozík zpět na čtyři kola.

Zkušený uživatel může vyšší obrubníky překonávat sám. Nejlépe to jde pozadu.

1. Otočte invalidní vozík zadními koly směrem k obrubníku.
2. Nakloňte se vpřed pro přesunutí těžiště dopředu.
3. Přibližte se s vozíkem k obrubníku.
4. Pomocí poháněcích obručí kontrolovaně sjeďte invalidním vozíkem z obrubníku.

2.11.2 Jízda do schodu nebo na obrubník.

Postup jízdy do schodu nebo na obrubník s pomocí asistenta:

1. Ujistěte se, aby se podnožky nedotkly obrubníku.
2. Požádejte asistenta, aby naklonil invalidní vozík směrem vzad, tak akorát, aby přední kola mohla najet na obrubník.
3. Nakloňte se dozadu pro přesunutí těžiště nad zadní kola.
4. Najeďte předními koly na obrubník.
5. Najeďte zadními koly invalidního vozíku na obrubník.

Na vyšší obrubníky se najíždí pozadu:

1. Otočte invalidní vozík zadními koly směrem k obrubníku.
2. Nakloňte se dozadu pro přesunutí těžiště nad zadní kola.
3. Požádejte asistenta, aby s invalidním vozíkem najel na obrubník.
4. Vraťte se do běžné polohy na invalidním vozíku.

CS

Zkušený uživatel může obrubníky překonávat sám:

⚠ **VAROVÁNÍ: Nebezpečí překlopení – pokud s vaším invalidním vozíkem nemáte dostatečné zkušenosti, požádejte o pomoc asistenta.**

1. Přijeďte k obrubníku.
2. Ujistěte se, že se podnožky nedotknou obrubníku.
3. Nakloňte se vzad a držte rovnováhu na zadních kolech.

4. Najeďte předními koly na obrubník.
5. Nakloňte se vpřed pro získání větší stability.
6. Najeďte zadními koly na obrubník.

2.11.3 Po schodech

K jízdě po schodech s invalidním vozíkem se vztahují následující pravidla:

⚠ **VAROVÁNÍ: Nebezpečí překlopení – při jízdě po schodech se vyžadují vždy 2 asistenti.**

1. Sundejte podnožky.
2. Jeden asistent nakloní invalidní vozík mírně dozadu.
3. Druhý asistent uchopí přední část rámu.
4. Buďte klidní, vyvarujte se náhlým pohybům a své ruce mějte uvnitř vozíku.
5. Po schodech jeďte po zadních kolech vozíku.
6. Po zdolání schodů opět nasaďte podnožky.

2.13 Skládání invalidního vozíku

⚠ **VÝSTRAHA: Nebezpečí sevření – neumisťujte prsty mezi komponenty invalidního vozíku.**

1. Složte nebo sundejte stupačky (viz kapitola 2.4).
2. Uchopte sedadlo za přední a zadní část a vytáhněte jej.
3. Zatlačte na madla pro úplné složení invalidního vozíku.

2.14 Demontáž zadních kol (pokud jsou dostupná)

Pro usnadnění přepravy invalidního vozíku lze sejmout zadní kola:

1. Ujistěte se, že jsou brzdy deaktivované.
2. Položte invalidní vozík na bok tam, kde chcete sejmout kolo.
3. Stiskněte tlačítko (1) ve středu osy kola.
4. Vytáhněte kolo z rámu.

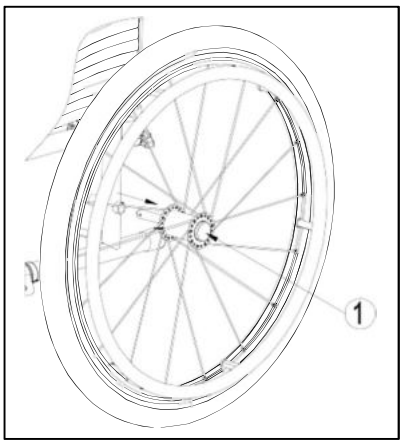

CS

2.15 Přeprava v automobilu

⚠ **NEBEZPEČÍ: Nebezpečí zranění – invalidní vozík není vhodný pro použití jako sedadlo v motorovém vozidle.**

⚠ **VAROVÁNÍ: Nebezpečí zranění – dohlédněte na to, aby byl invalidní vozík řádně uchycen, aby se předešlo zranění cestujících při nehodě či náhlém zabrzdění.**

⚠ **VAROVÁNÍ: Nebezpečí zranění – pro zabezpečení invalidního vozíku a cestujícího NIKDY nepoužívejte stejný bezpečnostní pás.**

Invalidní vozík nikdy nepoužívejte jako sedadlo v automobilu nebo jiném vozidle. Invalidní vozík musí být označen následujícím symbolem.

Pro přepravu invalidního vozíku v automobilu postupujte následovně:

1. Sundejte podnožky a příslušenství.
2. Bezpečně uložte nožní opěrky a příslušenství.
3. Pokud je to možné, složte invalidní vozík a sundejte kola.
4. Umístěte vozík do zavazadlového prostoru.
5. Pokud prostor pro cestující a invalidní vozík NENÍ oddělený, upevněte rám vozíku bezpečně k vozidlu. Můžete použít bezpečnostní pásy vozidla.

CS

3 Instalace a nastavení

Pokyny v této kapitole jsou určené pro specializované prodejce.

Vozík Vermeiren Jazz S50 byl navržen s minimálními možnostmi nastavení. Není tedy nutné skladovat náhradní díly navíc.

Pro nalezení nejbližšího servisního střediska nebo specializovaného prodejce kontaktujte nejbližší pobočku Vermeiren. Seznam poboček Vermeiren je uveden na poslední straně tohoto návodu.

⚠ **VAROVÁNÍ: Riziko nebezpečného nastavení – řiďte se pouze nastaveními uvedenými v tomto návodu.**

⚠ **VAROVÁNÍ: Variace povolených nastavení může změnit stabilitu vašeho invalidního vozíku (naklonění dozadu nebo do boku).**

3.1 Nářadí

Pro nastavení invalidního vozíku se vyžaduje následující nářadí:

- Sada maticových klíčů ve velikostech 7 až 22
- Sada imbusových klíčů ve velikostech 3 až 8
- Křížový šroubovák

3.2 Způsob doručení

Balení s invalidním vozíkem Vermeiren Jazz S50 obsahuje:

- 1 rám s loketními opěrkami, zadními a předními koly (výška sedadla 500 mm)
- 1 pár podnožek
- Nářadí
- příručka
- Příslušenství (volitelné)
- Pumpa na pneumatiky

3.3 Nastavení podnožek

3.3.1 Délka podnožek

⚠ **VÝSTRAHA: Nebezpečí poškození – zajistěte, aby se nožní opěrky nedotýkaly země. Udržujte minimální vzdálenost 60 mm nad zemí.**

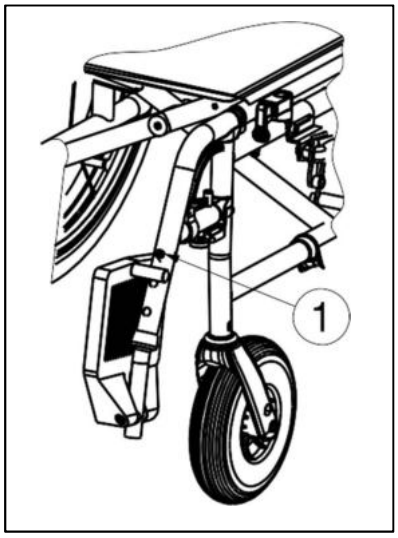

Postup nastavení délky podnožek:

1. Odšroubujte šroub (1).
2. Nastavte požadovanou délku podnožek.
3. Šroub (1) řádně utáhněte.

CS

3.4 Nastavení brzd

⚠ **VAROVÁNÍ: Nebezpečí zranění – brzdy může nastavit pouze váš specializovaný prodejce.**

Při nastavení brzd dodržujte následující pravidla:

1. Nainstalujte kola podle kapitoly 2.2.
2. Zatažením páčky (1) směrem dozadu odpojte brzdy *(obr. A).*
3. Uvolněte šroub (2), aby brzdový mechanizmus mohl klouzat po vodicí liště (3).
4. Posuňte brzdový mechanizmus po vodicí liště (3) *do požadované polohy (obr. B).*
   Nastavení brzd musí být v rozsahu označeném čárkami (4) na brzdovém mechanizmu.
5. Opět utáhněte šroub (2) *(obr. B).*
6. Ověřte správnou funkci brzd.
7. Pokud je to nezbytné, zopakujte výše uvedené kroky až do správného nastavení brzd.

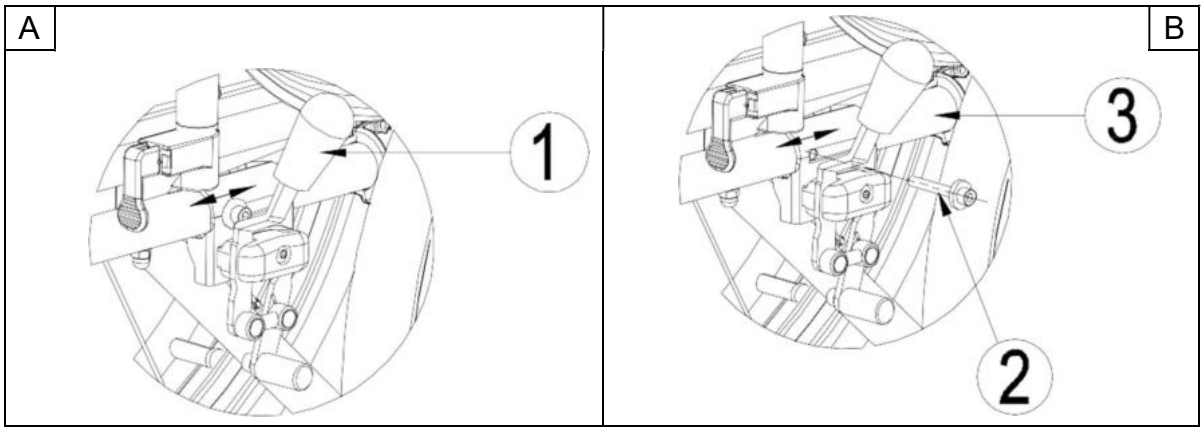

3.5 Výměna pneumatiky

⚠ **VÝSTRAHA: Nebezpečí poškození – při nesprávné manipulaci může dojít k poškození ráfku. Tyto činnosti přenechte raději odborníkovi.**

POZNÁMKA: Vždy se ujistěte, že jsou kola dostatečně nafouknuté, protože to ovlivňuje jízdní vlastnosti.
POZNÁMKA: Neneseme žádnou odpovědnost za kola, která nebyla dodána výrobcem.
POZNÁMKA: Před sejmutím pneumatiky se v duši nesmí vyskytovat žádný vzduch.

Pokud chcete vyměnit pneumatiky nebo duše, berte na vědomí následující:

1. Vypusťte všechen vzduch z duše.
2. Vložte páku na pneumatiku mezi pneumatiku a ráfek.
3. Pomalu a opatrně vytlačte pneumatiku ven. Tím vytáhnete pneumatiku přes okraj ráfku.
4. Poté pohybujte pákou podél ráfku a pneumatika vyskočí.
5. Nyní opatrně sundejte pneumatiku od ráfku a poté oddělte duši.

⚠ **VAROVÁNÍ: Nebezpečí poškození nebo zranění – při montáži pneumatiky se ujistěte, že nedojde ke skřípnutí žádných částí těla nebo předmětů mezi pneumatikou a ráfkem.**

⚠ **VÝSTRAHA: Nebezpečí poškození – při nafukování pneumatik zkontrolujte správný tlak. Správný tlak je uveden na stěně pneumatiky.**

⚠ **VÝSTRAHA: Nebezpečí poškození – používejte pouze nafukovací vybavení, které je v souladu s nařízeními a ukazuje tlak v barech, nebo použijte dodanou pumpu. Neneseme žádnou odpovědnost poškození způsobené nafukovacím vybavením, které nebylo dodáno výrobcem.**

POZNÁMKA: Pouze odborník může zaručit správnou montáž. Pokud tuto činnost nevykoná specializovaný prodejce, propadá nárok na záruku.

Před vložením nové vnitřní trubice:

Zkontrolujte lůžko ráfku a vnitřní stěnu pneumatiky z hlediska cizích předmětů a v případě potřeby je řádně očistěte. Zkontrolujte stav lůžka ráfku, obzvláště v okolí vzduchového ventilu.

CS

Používejte pouze originální náhradní díly. Neneseme odpovědnost za poškození způsobené použitím neoriginálních dílů. Kontaktujte prosím svého specializovaného prodejce.

Před umístěním ráfkového pásku na ráfek jej nejdříve přetáhněte přes vzduchový ventil. Poté lze ráfkový pásek snadno natáhnout. Ujistěte se, že jsou všechny hlavy paprsků překryty (v případě plastových kol není ráfkový pásek vyžadován).

Natlačte pneumatiku přes hranu ráfku, začněte u vzduchového ventilu. Mírně nafoukněte duši, aby byla kulatá a vložte ji dovnitř pneumatiky.

Pokud duše pohodlně padne do pneumatiky bez jakýchkoliv přehybů (v případě přehybů vypusťte trochu vzduchu), tak můžete horní stranu pneumatiky pomocí obou rukou lehce zatlačit do ráfku, začněte u vzduchového ventilu.

Po celém obvodu na obou stranách pneumatiky se ujistěte se, že duše není skřípnutá mezi ráfkem a okrajem pneumatiky. Lehce zatlačte vzduchový ventil dovnitř a opět jej vytáhněte, abyste se ujistili, že je pneumatik v místě vzduchového ventilu umístěna správně.

Abyste se ujistili, že je kolo nahuštěné správně, přidejte pouze tolik vzduchu, aby bylo možné pneumatiku stlačit pomocí palce. Pokud se kontrolní linie na obou stranách pneumatiky nachází stejně daleko od ráfku, pak je pneumatika správně vycentrovaná. Pokud tomu tak není, vypusťte trochu vzduchu a polohu pneumatiky opravte.

Nyní lze pneumatiku nahustit na plný provozní tlak (viz maximální tlak!!) a nasadit čepičku na vzduchový ventil.

4 Údržba

Návod pro údržbu komfortních křesel najdete na webových stránkách společnosti Vermeiren: www.vermeiren.com.

Service registration form

This product (name): ……..

was inspected (I), serviced (S), repaired (R) or disinfected (D):

By (stamp): Kind of work: I / S / R / D Date:	By (stamp): Kind of work: I / S / R / D Date:	By (stamp): Kind of work: I / S / R / D Date:
By (stamp): Kind of work: I / S / R / D Date:	By (stamp): Kind of work: I / S / R / D Date:	By (stamp): Kind of work: I / S / R / D Date:
By (stamp): Kind of work: I / S / R / D Date:	By (stamp): Kind of work: I / S / R / D Date:	By (stamp): Kind of work: I / S / R / D Date:
By (stamp): Kind of work: I / S / R / D Date:	By (stamp): Kind of work: I / S / R / D Date:	By (stamp): Kind of work: I / S / R / D Date:
By (stamp): Kind of work: I / S / R / D Date:	By (stamp): Kind of work: I / S / R / D Date:	By (stamp): Kind of work: I / S / R / D Date:

Vermeiren GROUP
Vermeirenplein 1 / 15
B-2920 Kalmthout
BE

website: www.vermeiren.com

Manual - JazzS50B69_PL, CS_W202022_A5_2019-06_A

R.E.: Vermeiren GROUP, Vermeirenplein 1/15 - 2920 Kalmthout – Belgium

© Vermeiren Group 2019